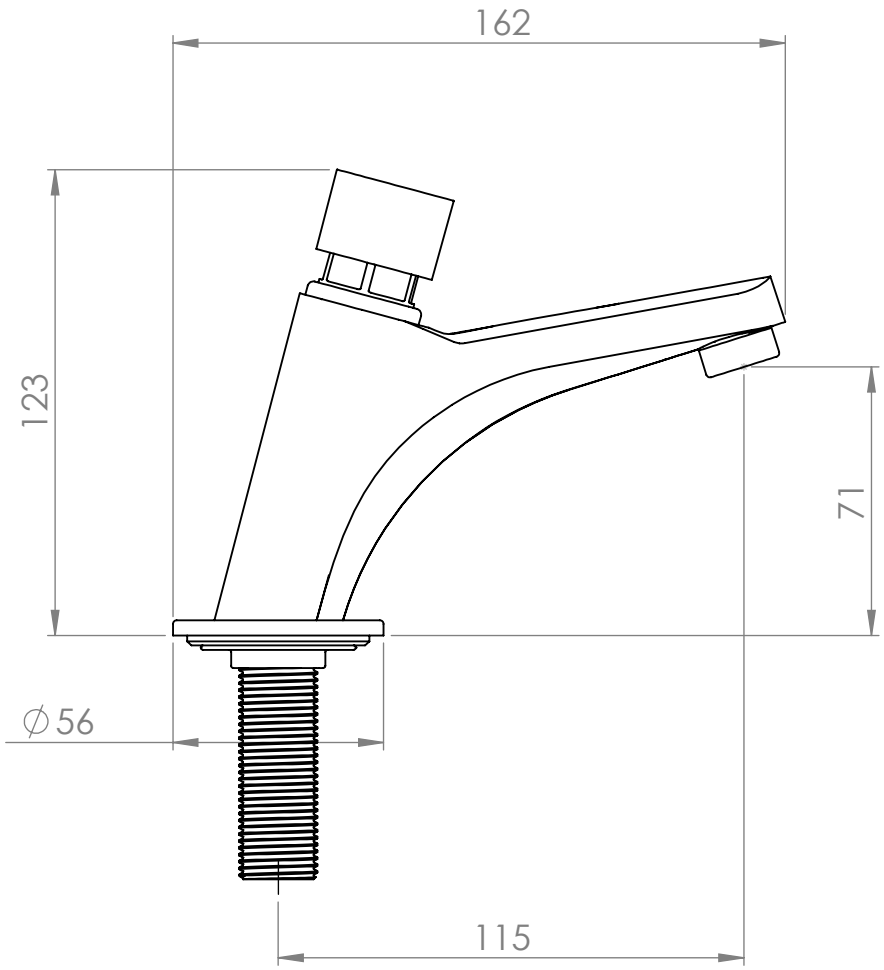LINHA	CÓDIGO	DESCRIÇÃO
LEAUTOMATIC	1967	1194 TORN LAVATORIO MESA LEAUTOMATIC 1/2 DN 15