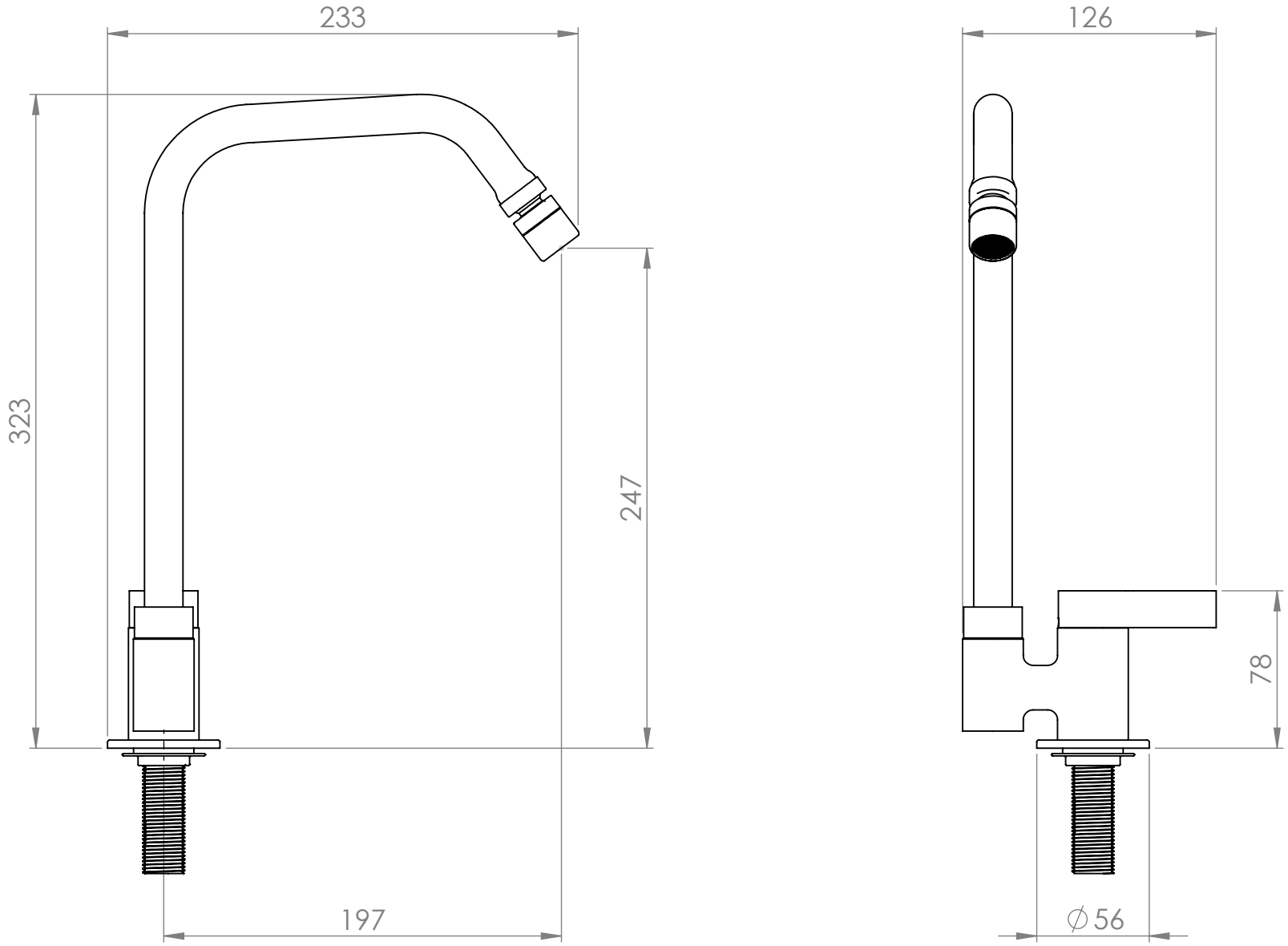LINHA	CÓDIGO	DESCRIÇÃO
LINHA FLAT	4726	2020 TORN COZINHA GIRATORIA MESA AREJ.ART 1/4 VOLTA 1/2 DN 15 FLAT C71