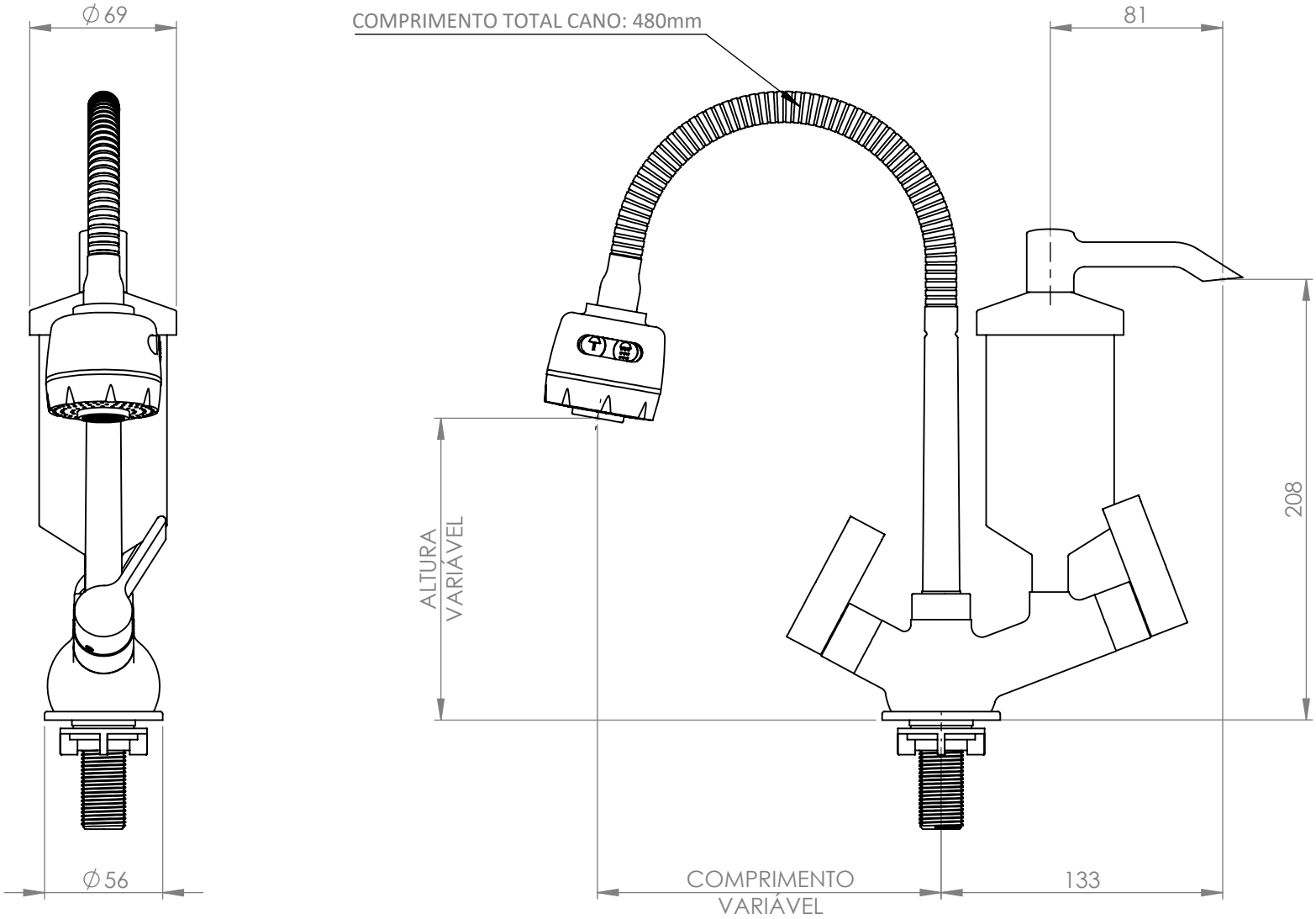LINHA	CÓDIGO	DESCRIÇÃO
LINHA GOURMET BASIC	5427	3174 TORN COZINHA MESA C/ FILTRO METAL GOURMET BASIC 1/4 VOLTA 1/2 DN 15 C70