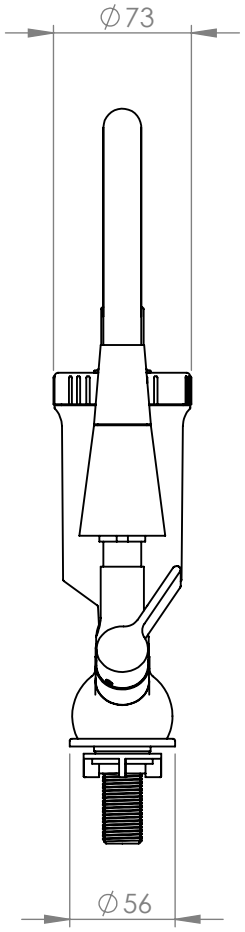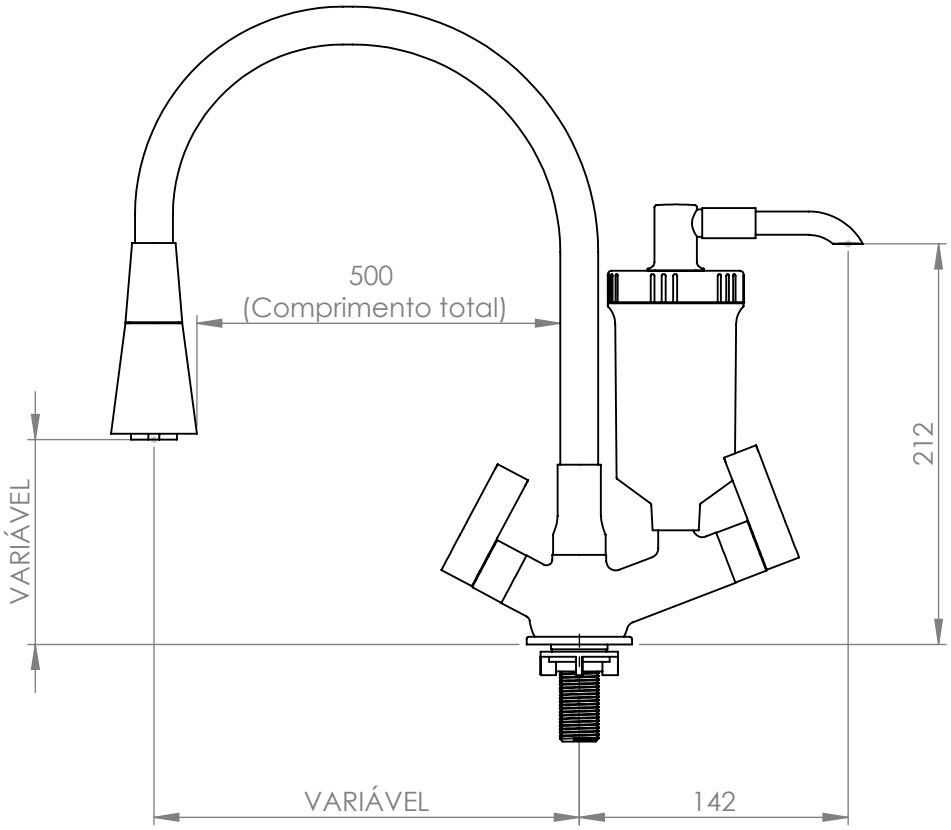LINHA	CÓDIGO	DESCRIÇÃO
LINHA COLOR DUO RED	7299	6374 TORN COZINHA MESA C/ FILTRO ABS 1/4 VOLTA 1/2 DN 15 C70 COLOR DUO RED